GENERATOR-FALOWNIK BENZYNOWY

AGREGAT PRĄDOTWÓRCZY NISKIEGO NAPIĘCIA

FG2000i-B

INSTRUKCJA UŻYTKOWNIKA

OSTRZEŻENIE ! Przed użyciem zapoznać się z Instrukcją!

TREŚĆ

1. INSTRUKCJA BEZPIECZEŃSTWA....3
2. NAKLEJKA OSTRZEGAWCZA.... 6
3. IDENTYFIKACJA KOMPONENTÓW....7
4. SYSTEM STEROWANIA....9
5. PRZYGOTOWANIE....10
6. PRZEZNACZENIE GENERATORA.... 13
7. URUCHOMIANIE SILNIKA....15
8. KONSERWACJA....18
9. TRANSPORT / PRZECHOWYWANIE....21
10. ROZWIĄZYWANIE PROBLEMÓW.... 23
11. SCHEMATY ELEKTRYCZNE....24
12. SPECYFIKACJE TECHNICZNE....25
13. DEKLARACJA ZGODNOŚCI EC....26
14. GWARANCJA....27
15. AWARIA PRODUKTU....28
16. WYŁĄCZENIA GWARANCJI....29

1. BHP WSTĘPS

OSTRZEŻENIE:

1) Uwaga! Gazy spalinowe są toksyczne. Nie używać generatora w pomieszczeniu bez wentylacji.
2) Dzieci nie mogą zbliżać się do generatora!
3) Uzupełnianie paliwa podczas pracy urządzenia jest niedozwolone!
4) Jeżeli generator będzie umiejscowiony w pomieszczeniu zamkniętym, należy stosować się do odpowiednich przepisów p.pożarowych.
5) Nie włączać do obwodu budynku!
6) Nie używać w wilgotnym otoczeniu!
7) Nie zbliżać się z materiałem łatwopalnym!
8) Podczas napełnienia:
   a) zatrzymać silnik;
   b) palenie wzbronione;
   c) nie rozlewać.

OGÓLNE INSTRUKCJE BEZPIECZEŃSTWA

- Operator musi znać zasady działania oraz budowę generatora i silnika. Musi wiedzieć jak zatrzymać silnik w trybie awaryjnym i jak obsługiwać elementy sterujące.
- Dzieci nie mogą używać urządzenia.
- Osoby niezaznajomione z niniejszą Instrukcją nie mogą używać urządzenia. Prawo miejscowe może nakładać ograniczenia wiekowe na użytkownika.
- Nie używać jeżeli w pobliżu przebywają dzieci lub zwierzęta domowe. Należy je usunąć z rejonu pracy.
- Operator bądź użytkownik będą odpowiedzialni za możliwe wypadki i szkody osobowe i materialne.
- Nie nosić luźnej odzieży ani biżuterii, które mogą zostać schwytane ruchomymi częściami urządzenia.
- Korzystać ze środków ochrony osobistej Używać środków ochronny osobistej, takich jak maska p. pyłowa, kask, rękawice ochronne, obuwie przeciwpoślizgowe.
- Zachować ostrożność, uważać na to co się robi i zachować rozsądek podczas pracy z generatorem. Nie używać w przypadku przemęczenia albo pod wpływem alkoholu lub leków.
- Zainstaluj generator w dobrze wentylowanym miejscu i upewnij się, że między generatorem a ścianami budynku lub innymi urządzeniami jest co najmniej 1,5 metra. Nie przechowywać w pobliżu generatora cieczy ani gazów palnych.
- Nie pracować w miejscach zamkniętych bądź źle wentylowanych. Gazy spalinowe silnika zawierają toksyczny tlenek węgla i może spowodować utratę przytomności bądź śmierć.
- Używać generatora do potrzeb zgodnych z jego mocą. Nie przeciążać ani nie pracować z nadmierna prędkością.
- Tłumik może być bardzo rozgrzany w czasie pracy silnik i przez jakiś czas po zatrzymaniu. Nie dotykać, może spowodować oparzenia.
- Nie przesuwać ani nie transportować rozgrzanego generatora.
- Wykonywać przeglądy okresowe i bieżące usterki usuwać natychmiast. Nie używać przed usunięciem wszelkich wykrytych usterek.
- Generator jest chłodzony powietrzem i dla zapewnienia chłodzenia wszystkie elementy muszą być regularnie czyszczone, w tym kratki, osłona wentylatora i wentylator.
- Utrzymywać w czystości filtr paliwa i regularnie zmieniać olej silnikowy.
- Okresowo sprawdzać instalację i łącza oraz mocowanie elementów, i dokręcać gdy potrzeba.
- Okresowo czyścić elementy filtra powietrza bądź wymieniać filtr.
- Przed włączeniem i wyłączeniem generatora odłączyć wszystkie odbiory.

- Przed transportem opróżnić zbiornik paliwa.
- Konserwacja i naprawy muszą być prowadzone przez wykwalifikowany personel z autoryzowanego centrum obsługi.

OSTRZEŻENIE:

Ostrzeżenie: podczas rozruchu silnika linką uważać na nagłe zmiany obrotów silnika!!! Ryzyko obrażeń!!! Nie przykrywać generatora podczas pracy. Stop awaryjny zainstalowany na generatorze służy obniżeniu ryzyka porażenia elektrycznego. Jeżeli wyłącznik ma być wymieniony na inny, musi odpowiadać specyfikacji generatora. Ze względów technicznych konieczne jest użycie giętkiego kabla izolowanego w warstwą ochronną gumy (zgodny z IEC 245-4 lub podobnego kabla. Łączna długość kabla i przedłużacza nie może przekraczać 60 m dla kabla o przekroju 1,5 mm^2 bądź 100 m dla kabla o przekroju 2,5 mm^2.

ZASADY BEZPIECZEŃSTWA PRZY NAPEŁNIANIU ZBIORNIKA PALIWA

- Paliwo jest łatwopalne i trujące.
- Generator spala benzynę; każde inne paliwo uszkodzi silnik.
- Nie przepełniać zbiornika, bo grozi to rozlaniem paliwa. W przypadku rozlania paliwa wytrzeć dokładnie do sucha przed odpaleniem silnika.
- W przypadku przypadkowego połknięcia paliwa, wdychania oparów paliwa lub dostania się kropli paliwa do oczu należy natychmiast zgłosić się do lekarza. W przypadku rozlania paliwa na skórę lub ubranie zmyć i zmienić odzież.
- Przed uzupełnianiem paliwa wyłączyć silnik.
- Nie napełniać zbiornika paląc albo w pobliżu otwartego ognia.
- Nie dopuszczać do rozlania paliwa na silnik, kratkę wylotu spalin bądź generator.
- Paliwo przechowywać we właściwym zbiorniku z dala od ognia.
- Uzupełniać w bezpiecznym miejscu; ostrożnie otwierać korek bo w ciśnienie w zbiorniku może być wyższe niż atmosfery. Przed uruchomieniem silnika wytrzeć wszystkie pozostałości benzyny.
- Dla zapobieżenia pożarowi, odsunąć generator na co najmniej 4 m od miejsca uzupełniania paliwa.
- Dokładnie dokręcić korek paliwa.
- Nie trzymać benzyny w zbiorniku przez długie okresy.
- Podczas transportu generator musi być w pozycji pionowej, gdyż w innych wypadkach paliwo może wypłynąć z gaźnika bądź zbiornika.

BEZPIECZEŃSTWO ELEKTRYCZNE

Przed użyciem upewnić się, że planowane obciążenie nie przekracza mocy generatora.

Dla zapobieżenia porażeniom elektrycznym stosować się do następujących instrukcji:

- Nie odłączać kabla zasilającego mokrymi rękami
- Nie uruchamiać generatora na deszczu lub śniegu.
- Nie uruchamiać generatora w pobliżu wody.
- Uziemić. Używać kabli o właściwym przekroju.
- Nie łączyć generatora równolegle z drugim.
- Korzystając z przedłużaczy upewnić się, że są wystarczająco grube do prądu jaki mają przewodzić.

Podłączenie generatora jako pomocniczego zasilania instalacji elektrycznej budynku musi zostać wykonane przez kwalifikowanego elektryka zgodnie z postanowieniami prawa i normami branżowymi. Niepoprawne podłączenia mogą powodować ujście prądu do sieci publicznej. Może to spowodować porażenie elektryczne pracowników wykonujących prace na obwodach sieci oraz

innych osób w kontakcie z obwodem podczas wyłączenia zasilania publicznego. Ponadto, po przywróceniu zasilania sieciowego generator może eksplodować, zapalić się bądź spowodować pożar instalacji elektrycznej budynku.

Przed podłączeniem urządzeń elektrycznych do generatora należy upewnić się, że ich parametry napięciowe i częstotliwość pracy odpowiadają parametrom technicznym generatora. W przypadku przekroczenia tolerancji napięcia +/- 10% bądź częstotliwości +/- 3 % , może dojść do uszkodzeń.

OCHRONNA ŚRODOWISKA

- Należy okresowo sprawdzać tłumik. (Przed podjęciem tej czynności wyłączyć generator i odczekać aż ostygnie.) Uszkodzony tłumik zwiększa hałas.
- Nie zlewać oleju silnikowego do kanalizacji. Przekazać do wyznaczonego punktu zbiórki.
- Paliwo wykorzystywane w urządzeniu jest zapalne i wybuchowe. Po zatrzymaniu maszyny postępować z paliwem zgodnie z miejscowymi normami ochrony środowiska.
-
- Dodatkowe wymagania dotyczące zespołów prądotwórczych małej mocy do użytku przez osoby nie będące fachowcami
- Dzieci muszą znajdować się w bezpiecznej odległości od generatora.
- Paliwo jest wybuchowe i łatwopalne. Nie tankować w czasie pracy. Podczas tankownia nie palić ani nie zbliżać się z otwartym ogniem. Nie rozlewać paliwa.
- Części wewnętrzne silnika spalinowego są gorące i mogą powodować oparzenia. Stosować się do ostrzeżeń na obudowie.
- Gazy spalinowe silnika są toksyczne. Nie pracować w niewentylowanych pomieszczeniach. Przy instalacji w pomieszczeniach bez wentylacji należy przestrzegać wymagań ochrony przeciwpożarowej.
- Przed użyciem sprawdzić dokładnie elementy elektryczne (w tym kable i wtyki).
- Zabezpieczenie przed porażeniem elektrycznym zależy od przełączników specjalnie dobranych do układu generatora. Jeżeli zachodzi konieczność wymiany przełącznika, musi zostać wymieniony na typ i identycznych charakterystykach i funkcjonalności.
- Ze względu na znaczne naprężenia mechaniczne, można używać tylko mocnego kabla w izolacji gumowej (zgodnie z IEC 60245- 4) lub równorzędnego.
- Stosować się do lokalnych przepisów bezpieczeństwa urządzeń elektrycznych.
- Użytkownik musi stosować się do wymogów i środków ostrożności w przypadku włączenie generatorów do instalacji, zależnie od stosownych środków ostrożności i przepisów.
- Generator może być obciążony mocą znamionową tylko we wskazanych temperaturach otoczenia.
- Przed rozpoczęciem serwisowania należy uniemożliwić przypadkowe uruchomienie maszyny.

2. NAKLEJKA OSTRZEGAWCZA

Naklejka ostrzegawcza:

Gwarantowany poziom hałasu

NOTICE

ENGINE MUST BE FILLED WITH OIL BEFORE STARTING.

OPERATING THE UNIT WITHOUT OIL WILL DAMAGE THE ENGINE.

CONSULT OPERATOR MANUAL.

NOTICE

LE MOTEUR DOIT ÊTRE REMPLI AVEC DE L'HUILE AVANT LE DÉMARRAGE.

UTILISER LA MACHINE SANS HUILE ENDOMMAGERA LE MOTEUR.

CONSULTER LE MANUEL D'UTILISATION.

NOTICE

SILNIK NALEŻY NAPEŁNIĆ OLEJEM PRZED URUCHOMIENIEM.

UŻYWANIE MASZYNY BEZ OLEJU SPOWODUJE USZKODZENIE SILNIKA.

ZAPOZNAJ SIĘ Z INSTRUKCJĄ OBSŁUGI.

NOTICE

DE MOTOR MOET VOOR HET STARTEN MET OLIE WORDEN GEVULD.

HET GEBRUIK VAN DE MACHINE ZONDER OLIE ZAL DE MOTOR BESCHADIGEN.

RAADPLEEG DE GEBRUIKERSHANDLEIDING.

UWAGA
PRZED URUCHOMIENIEM SILNIKA UZUPEŁNIĆ OLEJ.
PRACA BEZ OLEJU SPOWODUJE USZKODZENIA URZĄDZENIA.
ZAPOZNAĆ SIĘ Z INSTRUKCJĄ OBSŁUGI.

3. IDENTYFIKACJA ELEMENTÓW

3.1 Cechy elementów

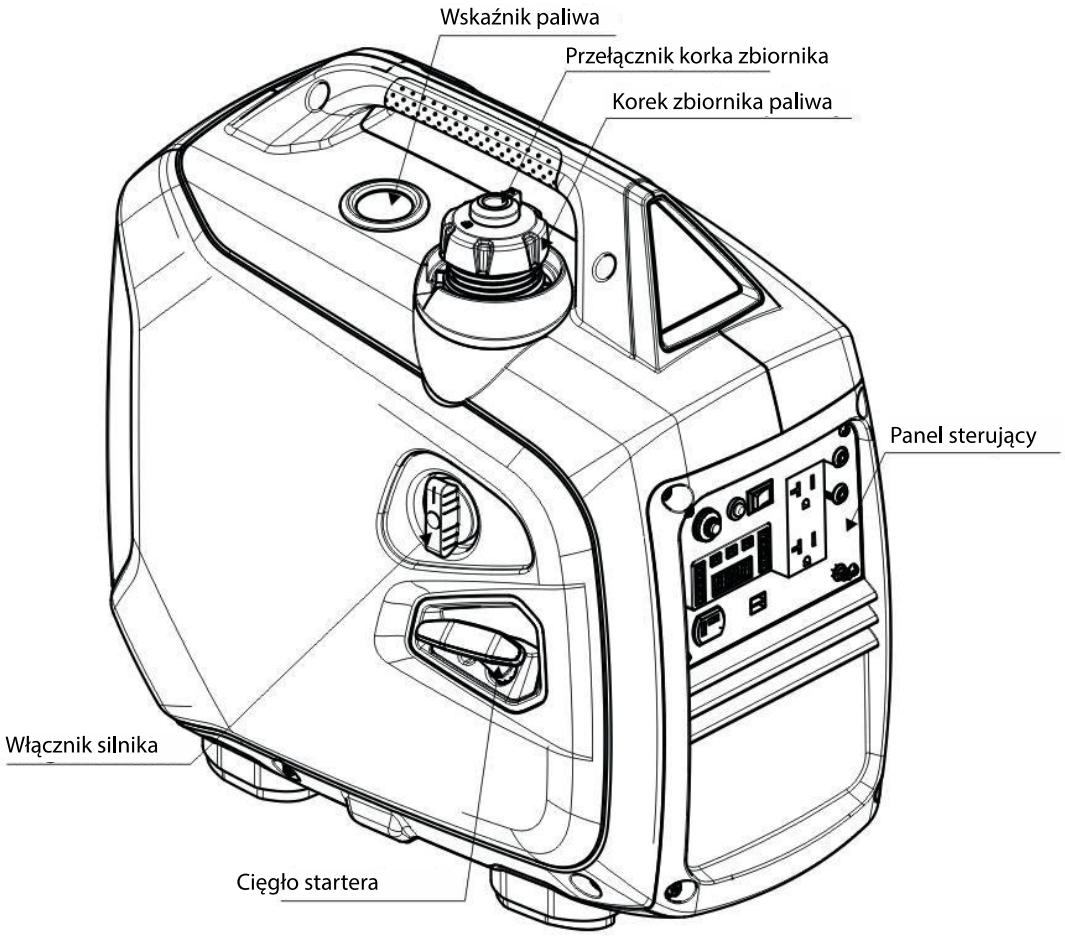

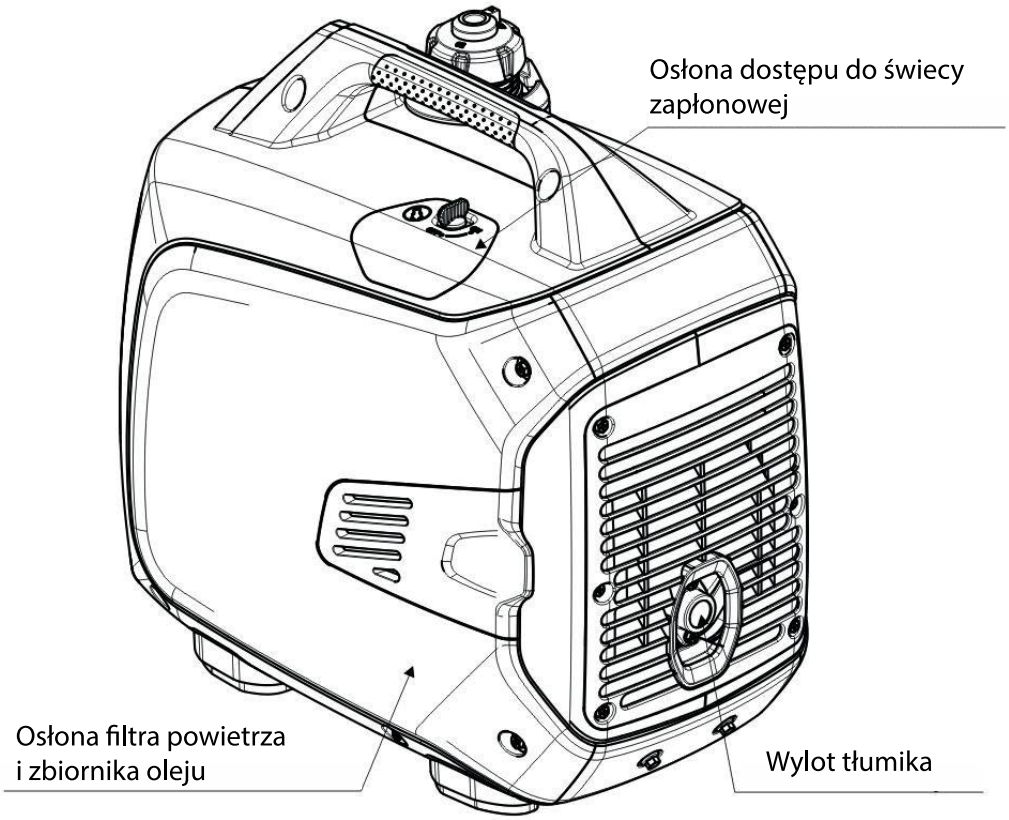

3.2 Panel sterowania

Panel będzie fabrycznie przygotowany do innej konfiguracji. Proszę zauważyć że zmiana może nastąpić bez uprzedzenia.

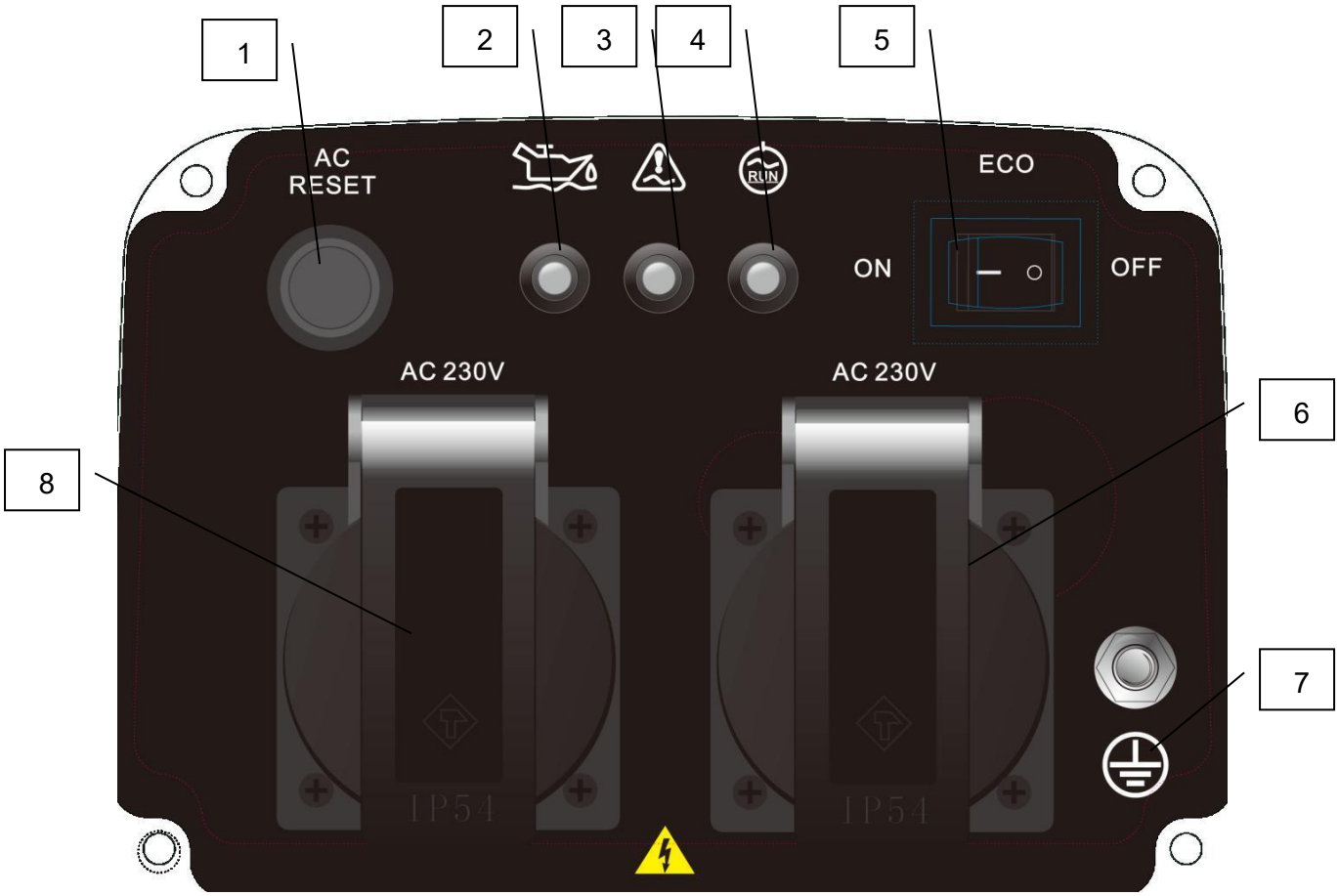

1	Reset AC	5	Przełącznik ECO
2	Wskaźnik braku oleju (żółty)	6	Gniazdo AC 230 V
3	Dioda przeciążenia (czerwona)	7	Zacisk uziemienia
4	Kontrolka działania (zielona)	8	Gniazdo AC 230 V

4. UKŁAD STEROWANIA

4.1 Układ ostrzegania braku oleju (żółty)

Jeśli poziom oleju spadnie poniżej poziomu bezpieczeństwa, układ zabezpieczenia silnika zatrzyma go automatycznie i zaświeci diody wskaźnikowe;Aby uruchomić ponownie napełnić zbiornik do właściwego poziomu.

NOTICE

Jeżeli sygnalizacja poziomu oleju miga co kilka sekund, oznacza to niewystarczający poziom oleju. Uzupełnić olej i uruchomić silnik ponownie.

4.2 Dioda przeciążenia (czerwona)

Włączenie diody przeciążenia oznacza, że generator wykrył, iż wyjście fazy jest przeciążone, co powoduje przegrzanie falownika bądź wzrost napięcia AC. Następnie zadziała zabezpieczenie AC, które wyłączy generator i podłączone urządzenia. Dioda wskaźnikowa AC (zielona) gaśnie, ale dioda przeciążenia (czerwona) świeci, silnik nie przestaje działać.

Gdy świeci dioda przeciążenia i generator nie podaje mocy, podjąć następujące kroki:

9) Wyłączyć przyłączone urządzenia elektryczne i zatrzymać silnik.
10) Zmniejszyć pobór mocy podłączonych urządzeń elektrycznych do poziomu mocy znamionowej generatora.
11) Sprawdzić drożność wlotu powietrza oraz status odpowiednich elementów sterujących. Usunąć wszystkie wykryte usterki.
12) Po sprawdzeniu włączyć silnik ponownie.

NOTICE

Jeżeli podłączone urządzenia elektryczne pobierają duży prąd rozruchowy (np. kompresor albo pompa zanurzona), światło przeciążenia zaświeci na kilka sekund. Nie jest to wskazaniem trwałego przeciążenia.

4.3 Dioda poboru AC (zielona)

Dioda wskaźnikowa AC zaświeci, gdy silnik wystartuje i będzie działał normalnie.

4.4 Przełącznik ECO

① “ON”

Gdy przełącznik ECO jest w pozycji "ON", system będzie kontrolował prędkość obrotową zgodnie z podłączoną mocą, aby redukować zużycie paliwa i obniżyć hałas.

② “OFF”

Gdy przełącznik ECO jest w pozycji "OFF" w chwili podłączenia obciążenia, silnik zachowuje obroty znamionowe.

NOTICE

Przy korzystaniu z kompresora przełącznik musi być pozycji "OFF", gdyż ten potrzebuje dużego prądu startowego.

4.5 Zacisk uziemienia

Zacisk uziemienia jest połączony z kablem uziemienia aby zapobiegać porażeniom elektrycznym. Generator powinien być uziemiony jeśli podłączone urządzenie są uziemione.

5. PRZYGOTOWANIE

5.1 Paliwo

- Używać benzyny bezołowiowej, E10 lub wyżej.
- Nie używać mieszanek z olejem ani zanieczyszczonej benzyny.
- Nie dopuszczać do przedostawania się do baku pyłu, błota bądź wody.
- Nie używać benzyny zawierającej więcej niż 10% etanolu, ani benzyny zawierającej metanol, gdyż może to spowodować poważnie uszkodzenia silnik.

WARNING

- W określonych warunkach benzyna jest bardzo łatwopalna i wybuchowa.
- Paliwo uzupełniać w dobrze wentylowanym miejscu przy wyłączonym silniku.
- W obszarze uzupełniania i przechowywania paliwa niedopuszczalne są materiały pirotechniczne.
- Benzyna nie powinna przepełniać zbiornika (przewyższać wskaźnika poziomu). Po uzupełnianiu paliwa zakręcić korek zbiornika.
- Po uzupełnianiu paliwa wytrzeć rozlaną benzynę suchą, miękką tkaniną.
- Unikać dłuższego kontaktu fizycznego z benzyną i wdychania jej oparów.
- Dzieci nie mogą dotykać benzyny.
- Pojemność zbiornika: 4,0 l

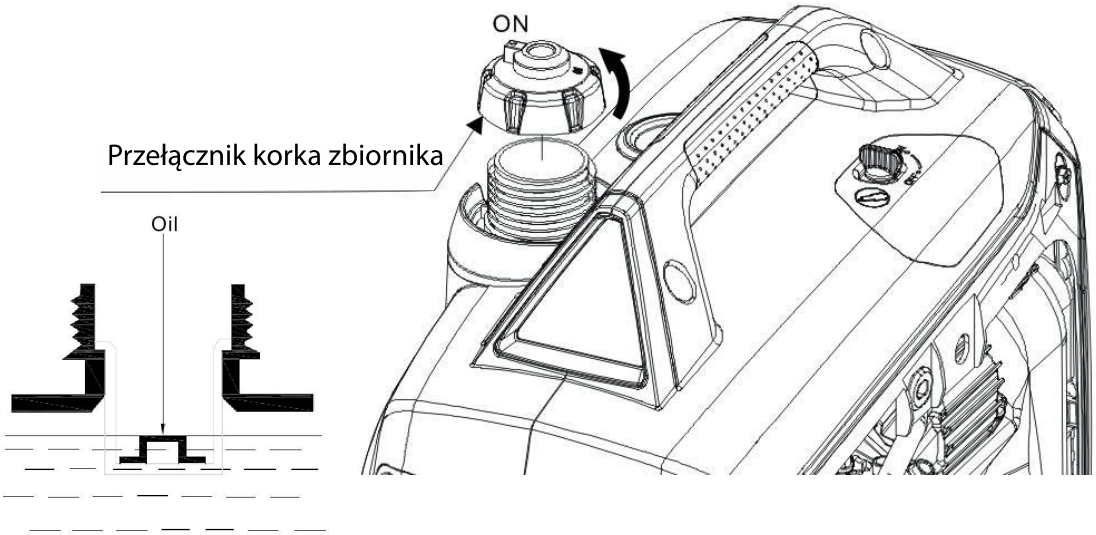

5.2 Olej silnikowy

NOTICE

Generator jest dostarczany bez oleju. Nie uruchamiać przez wlaniem oleju.

Wyjąć bagnet i wytrzeć czystą tkaniną bawełnianą. Wprowadzić do miski olejowej i wyjąć. Sprawdzić poziom oleju. Jeżeli olej jest poniżej dolnej linii wskaźnikowej, uzupełnić.
Pojemność: 0.35 L

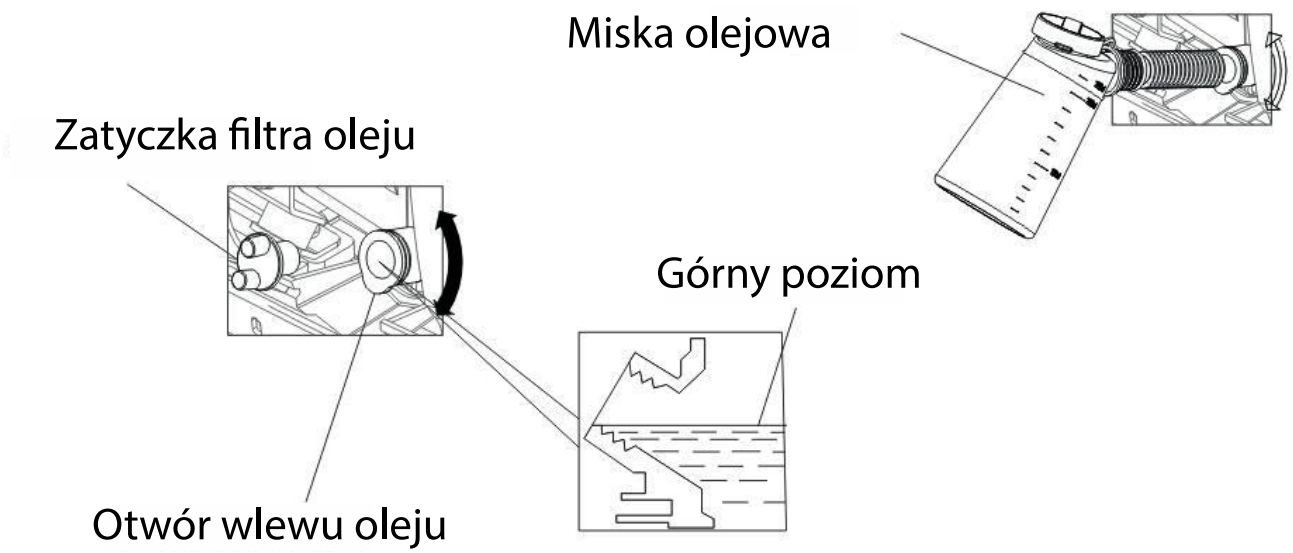

WARNING

- Nie używać oleju do dwusuwów ani bezdetergentowych, gdyż obniża to żywotność silnika.
- Używać wysokiej jakości oleju do czterosuwów spełniającego normy SG,SF American Petroleum Association dla samochodów, lub wyższej klasy.
- Dobrać lepkość do temperatury otoczenia.
- Skala lepkości jest podana poniżej:

Temperatura otoczenia	Typ oleju
-25℃-30℃	10 W-30
-15℃-40℃	15 W-40

WARNING

Olej przechowywać i przelewać zapobiegając przedostawaniu się pyłu. Przed uzupełnianiem oleju wytrzeć okolice wlewu. Nie mieszać olejów o różnych specyfikacjach bo może to wpływać niekorzystnie na smarowanie.

WARNING

- Praca przy niedostatku oleju może poważnie uszkodzić silnik.
- Jeśli poziom oleju spadnie poniżej poziomu bezpieczeństwa, system wyłączy się samoczynnie. Niemniej, aby unikać niespodziewanych zatrzymań, należy systematycznie sprawdzać poziom oleju.

5.3 Sprawdzić filtr powietrza

Sprawdzić wkład filtra powietrza i upewnić się, że jest sprawny.

- Odkręcić śruby mocujące osłonę filtra i zdjąć ją.

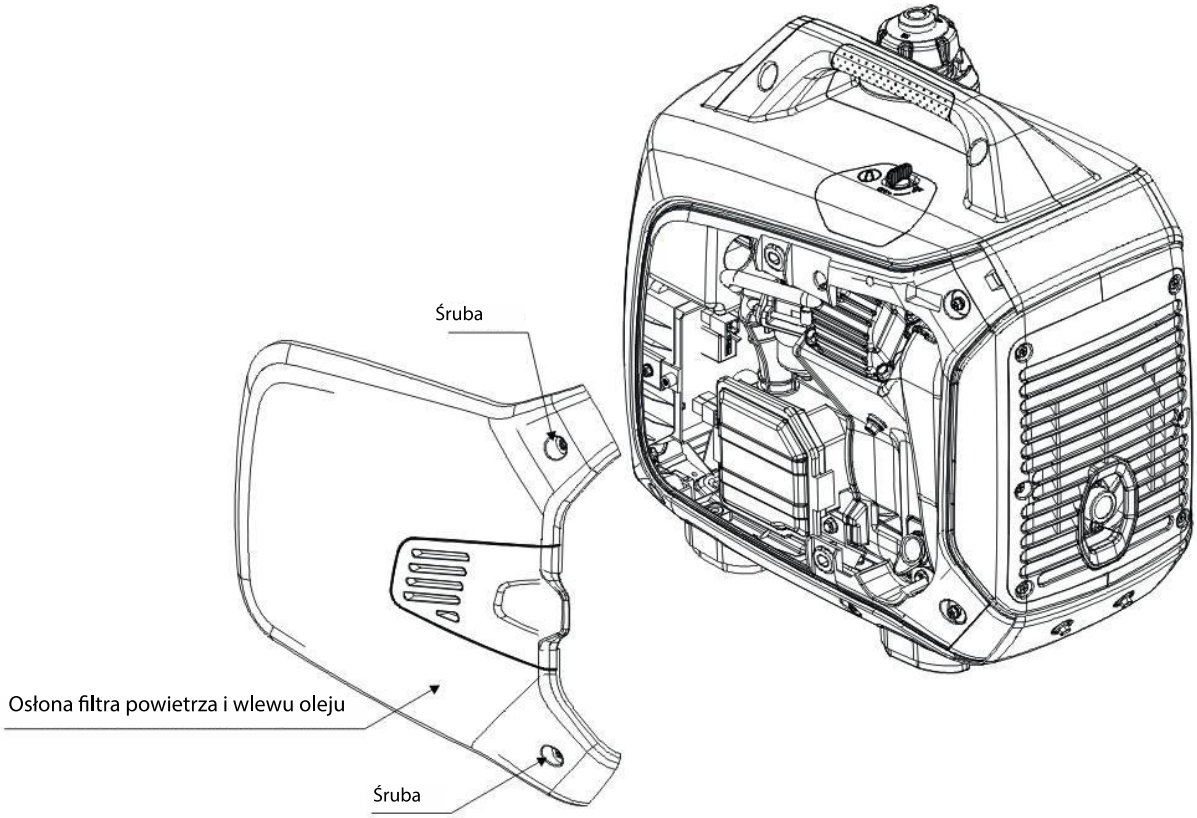

- Odblokować zatrzask osłony filtra powietrza i zdjąć ją.
- Wyjąć wkład filtra. Jeśli trzeba, wyczyścić.

WARNING

- Silnik nie może pracować bez wkładu filtra powietrza gdyż będzie zasysał pył przez gaźnik co prowadzi do szybkiego zużycia.

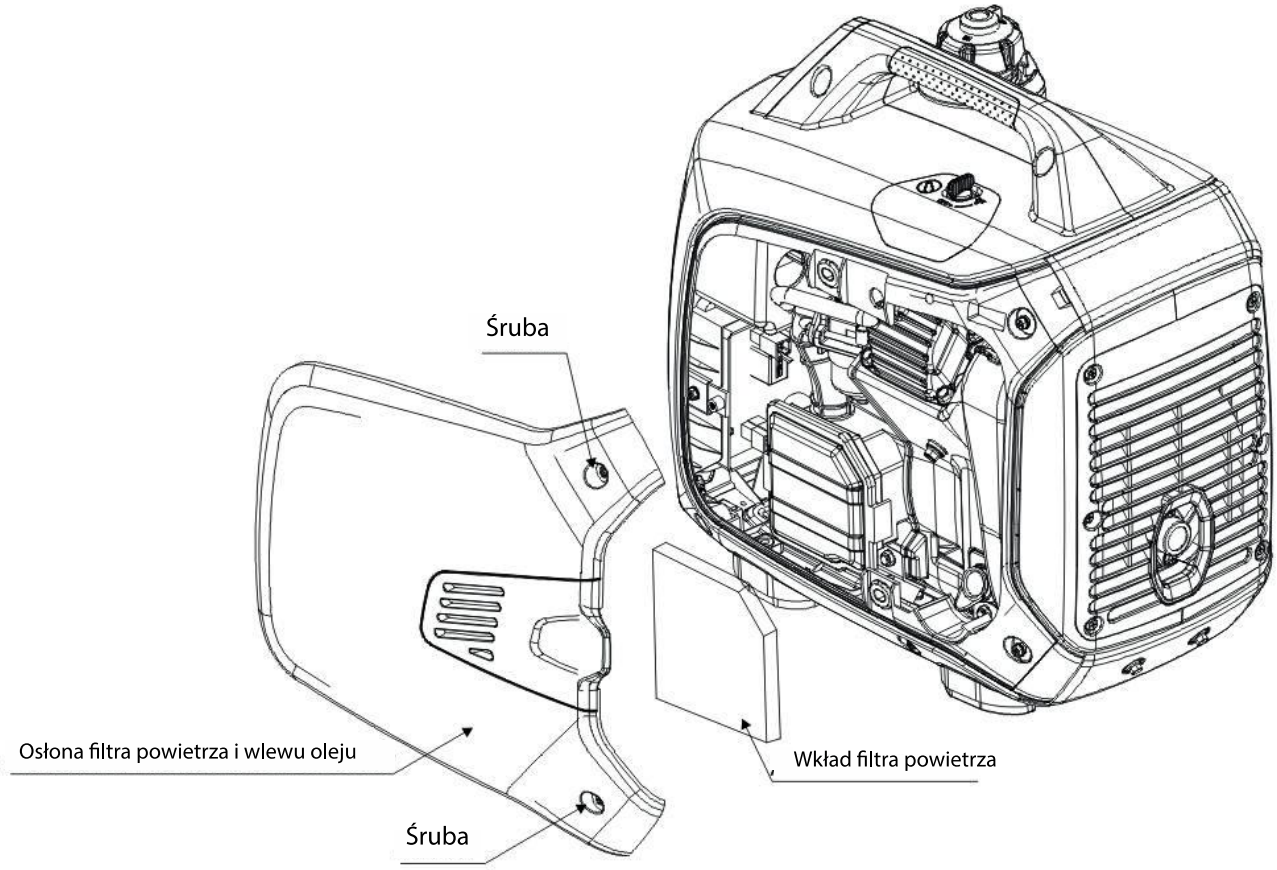

6. PRZEZNACZENIE

- Temperatura pracy: -5℃ ~ 40℃
- Wilgotność względna: poniżej 95%
- Wysokość położenia npm: poniżej 1000 m(Do pracy powyżej 1000 m npm zmniejszyć moc silnika albo zmodyfikować gaźnik konsultując się z dostawcą.

6.1 Włączenie do domowej sieci zasilania

NOTICE

Generator wykorzystywany w sieci domowej jako rezerwowe źródła zasilania musi być wpięty przez zawodowego elektryka lub osobę obeznaną z instalacjami.
Po podłączeniu obciążenia sprawdzić uważnie czy łącza są bezpieczne i niezawodne. Jeżeli występuje niepoprawne połączenie elektryczne. może to uszkodzić generator lub spowodować pożar.

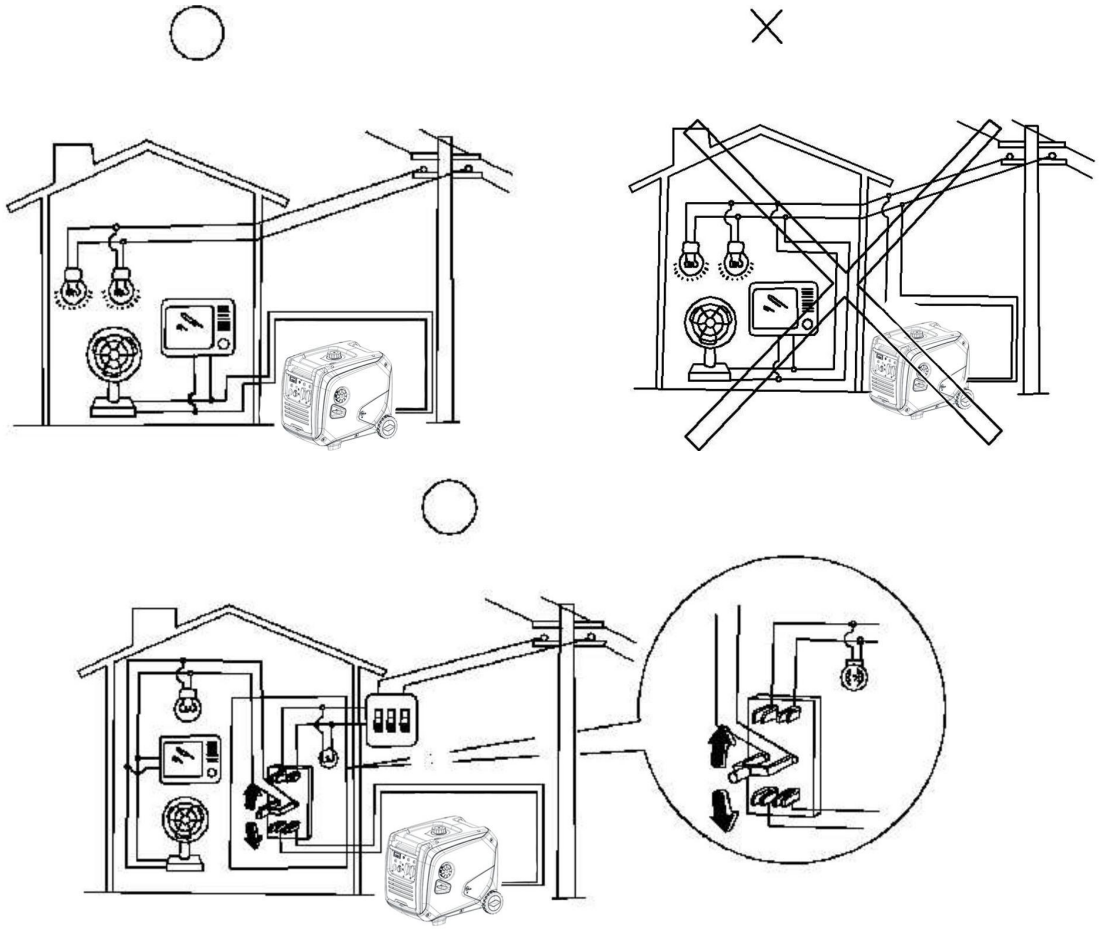

6.2 Uziemienie generatora

Aby zapobiec uszkodzeniom generatora przez spięcie bądź niedozwolone postępowanie z odbiorami, generator musi zostać uziemiony.

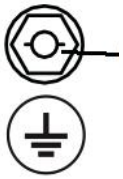

6.3 Zasilanie AC

Przed uruchomieniem generatora należy sprawdzić:
Sumę poboru mocy wszystkich odbiorów (oporność, impedancję) nie może przewyższać mocy znamionowej generatora.

NOTICE

Przeciążenie spowoduje zatrzymanie silnika i znacznie skróci żywotność generatora. Jeżeli do generatora podłączonych jest kilka odbiorów, pamiętać a aby włączać je kolejności malejącego obciążenia, odczekując kilka sekund po włączeniu każdego.
Ogólnie, obciążenia impedancją, a szczególnie silniki elektryczne pobierają bardzo duży prąd rozruchowy.

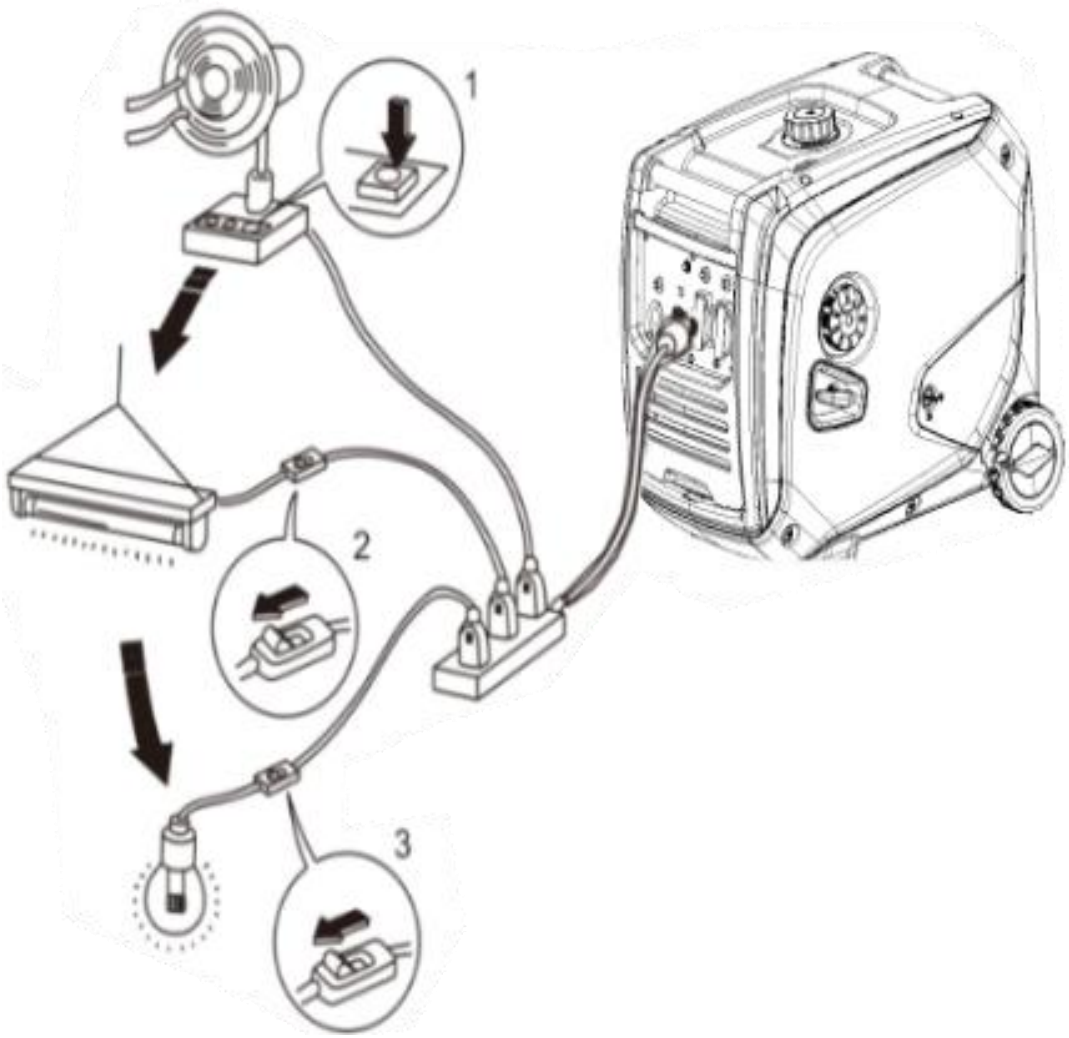

Aby zapewnić poprawną pracę na wysokościach powyżej 1000 m npm, silnik może wymagać korzystania z zestawu wysokościowego gaźnika. Wydajność silnika benzynowego może być podniesiona przez wymianę dyszy gaźnika bądź regulację śrubą regulującą. Można dokupić specjalny zestaw wysokościowy do pracy z generatorem na wysokościach powyżej 1000 m npm. Bez tego, obciążenie generatora musi zostać obniżone.
Nawet z właściwym gaźnikiem, moc silnika benzynowego będzie spadać o 3,5% na każde 300 m npm. Jeżeli gaźnik nie jest przystosowany, to spadek będzie głębszy.

NOTICE

Jeżeli gaźniki do pracy na dużych wysokościach zostaną przeniesione an niskie, zbyt uboga mieszanka obniży moc wyjściową silnika, spowoduje przegrzanie a nawet poważne uszkodzenia.

7. URUCHOMIANIE SILNIKA

7.1 Start linką

NOTICE

- Przed uruchomieniem silnika odłączyć odbiory z gniazd AC.
- Dla rozruchu silnika z opróżnionym gaźnikiem (długi bezruch, wypalenie paliwa) przestawić przełącznik silnika na "ON" na 10 do 20 sekund przed odpaleniem, aby benzyna spłynęła do gaźnika.

WARNING **Używanie silnika w pomieszczeniach zamkniętych i na ograniczonej przestrzeni jest zabronione!**

1) Przełącznik korka zbiornika przestawi się na pozycję "ON".

Uwaga: Podczas transportu przełącznik osłony zbiornika oleju powinien być przestawiony na “OFF”.

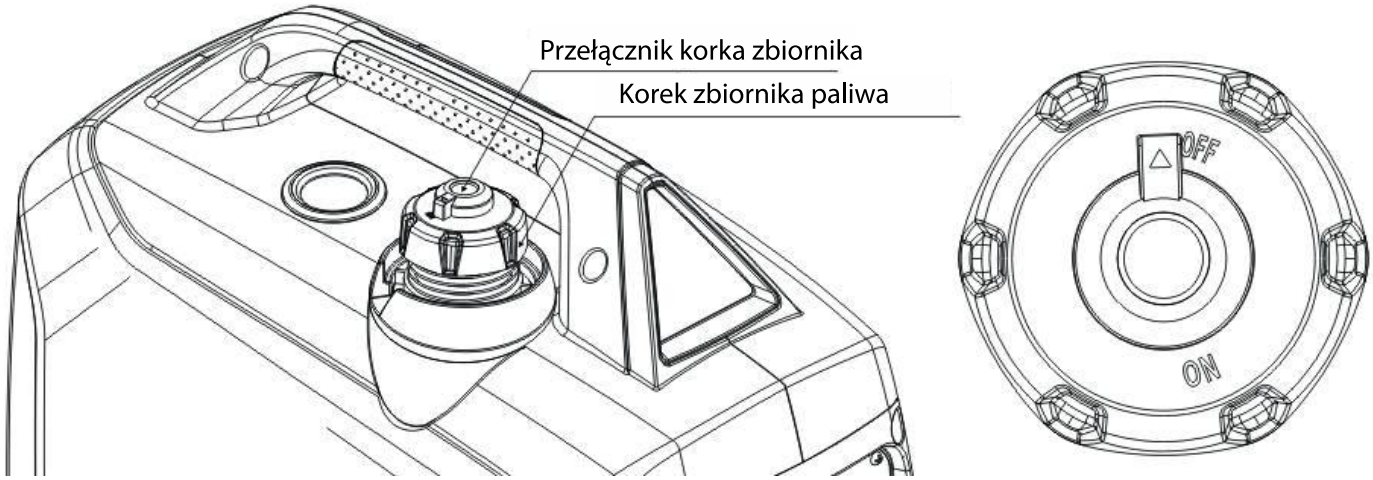

2) Dokręcić ściśle pokrętło ssania.

Uwaga: jeśli silnik jest rozgrzany albo temperatura otoczenia jest wysoka, nie po potrzeby włączania ssania.

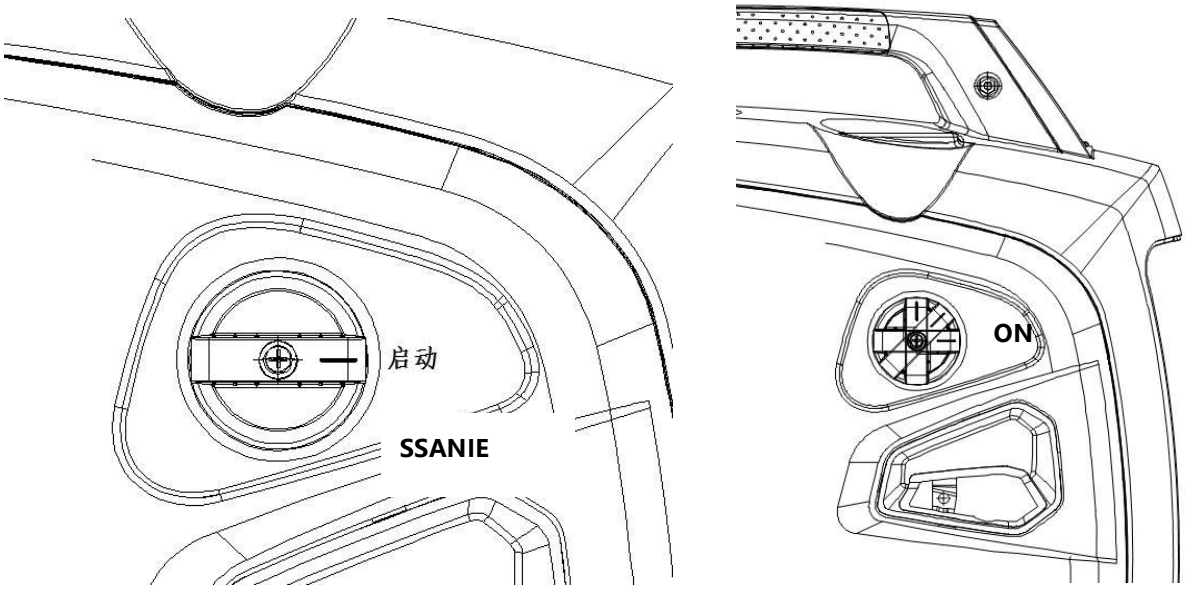

3) Cięgno startera ciągnąć powoli do wyczucia oporu i szarpnąć wtedy w kierunki strzałki.

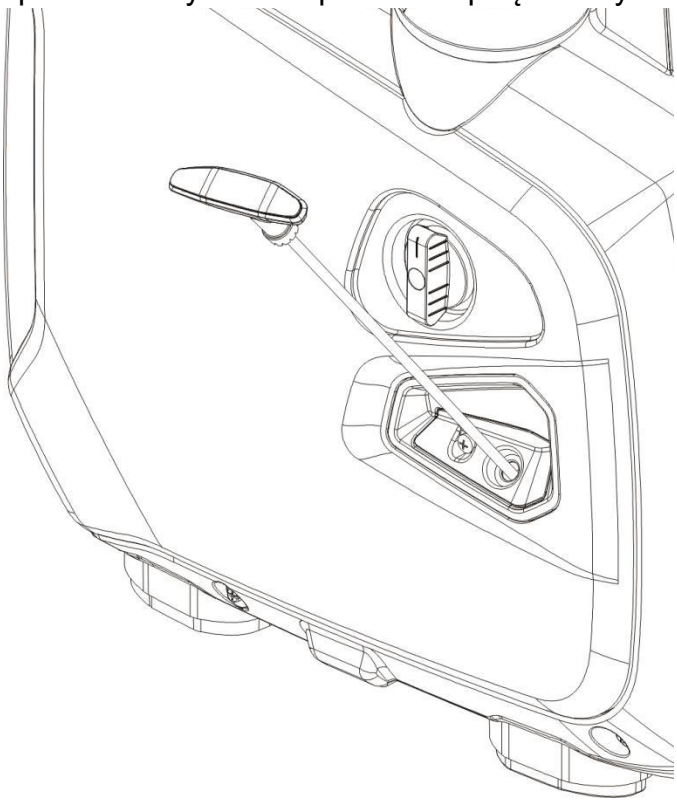

WARNING

- Podczas pociągania linka powinna być napinana pod małym kątem, bo inaczej będzie się wycierała o obudowę.
- Nie dopuszczać do obicia cięgna i automatycznego nakręcania na bęben bo można uszkodzić obudowę. Odpuszczać linkę powoli.

4) Silnik przełączyć na pozycję pracy gdy już działa.

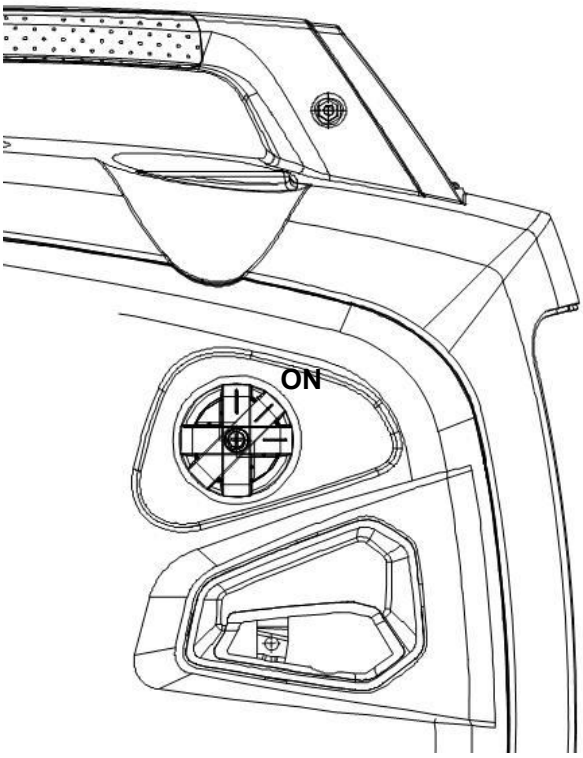

7.2 Zatrzymywanie silnika

1) Ustawić przełącznik ECO na "OFF";

2) Odłączyć wszystkie urządzenia elektryczne.
3) Ustawić przełącznik silnika na "OFF";
4) Przełącznik korka zbiornika przestawi się na pozycję "OFF"

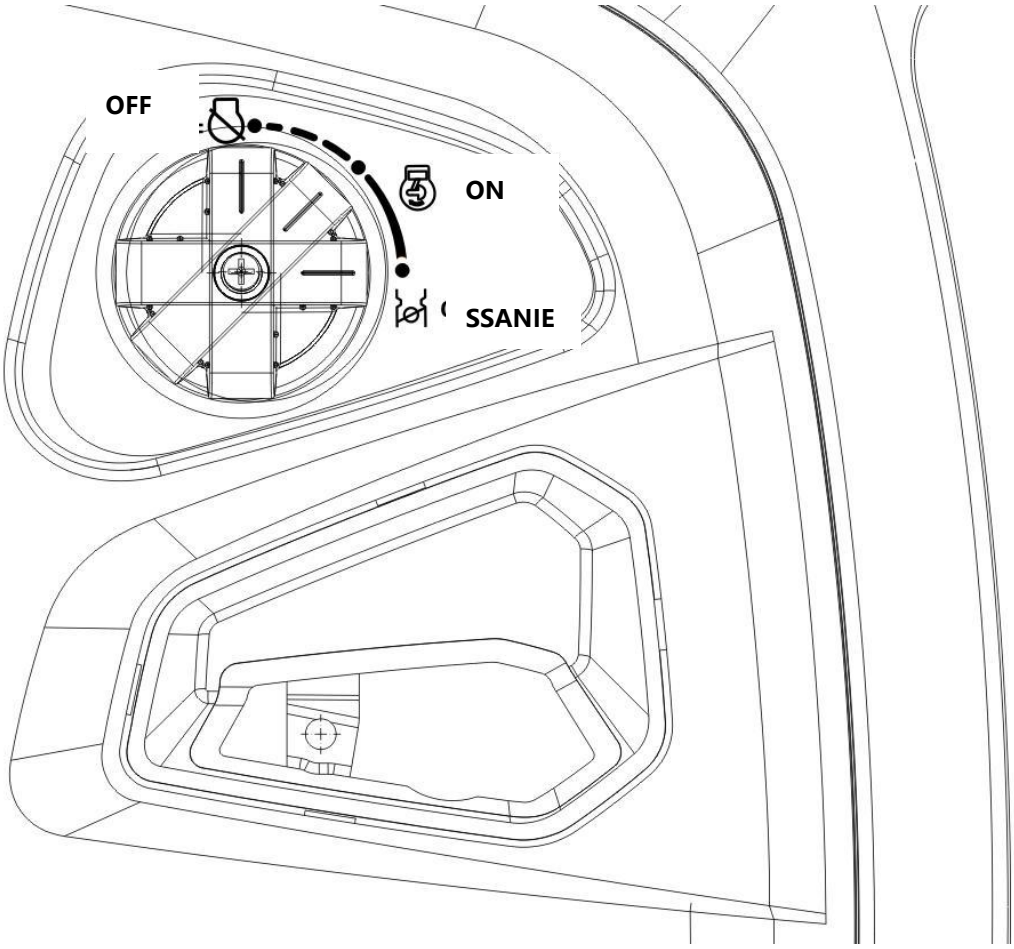

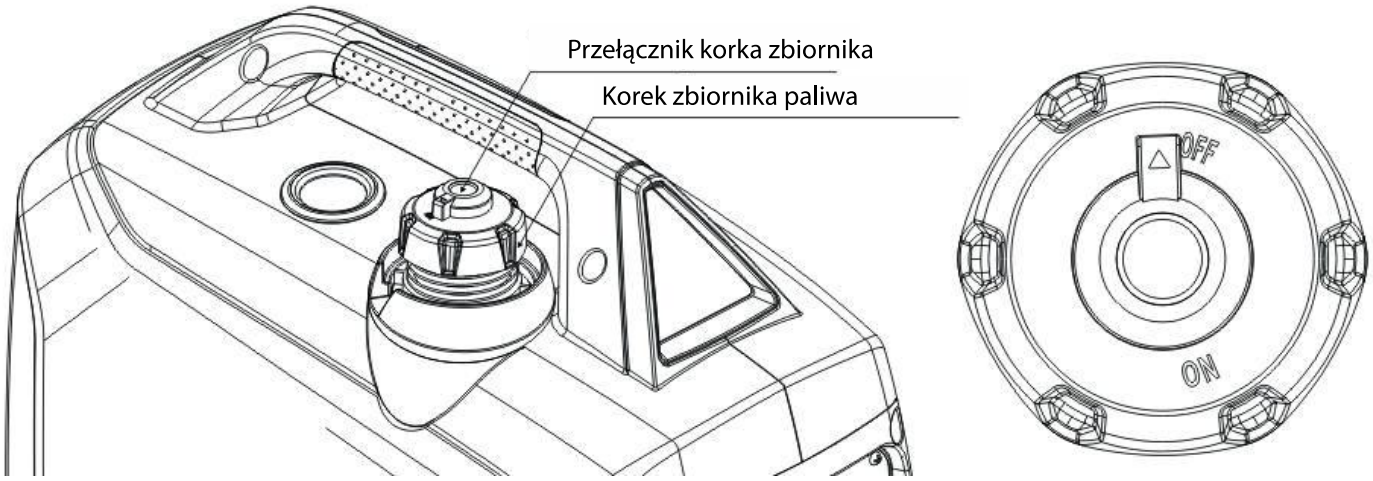

NOTICE

- Aby zatrzymać silnik awaryjnie, po prostu przełączyć zapłon na "OFF".
- Przełącznik korka paliwa oraz przełącznik silnika muszą być ustawione na "OFF" podczas zatrzymywania, transportu i przechowywania generatora.

8. KONSERWACJA I PRZECHOWYWANIE

Zasady bezpieczeństwa właściciela. Okresowe inspekcje, regulacje i smarowania pomogą w utrzymaniu generatora w dobrym stanie technicznym i bezpieczeństwa pracy. Aby utrzymać silnik w dobrym stanie, należy regularnie prowadzić serwisowanie. Stosować się do harmonogramu poniżej:

Harmonogram konserwacji

Serwis okresowy Okres (3)		Każde użycie	Pierwszy miesiąc lub 10 godzin	Co 3 miesiące 50 godzin	Co 6 miesięcy 100 h	Co 2 lata lub 300 godzin
Element						
Olej silnikowy	Sprawdzić poziom oleju	⊙				
	Wymienić		⊙	⊙	⊙	
Filtr powietrza	Sprawdzić	⊙				
	Wyczyścić			⊙(1)		
	Wymienić			⊙		
Świeca zapłonowa	sprawdzić i wyregulować			⊙		
	Wymienić					⊙
Chwytacz iskier	Wyczyścić		⊙	⊙	⊙	
Światło zaworu	sprawdzić i wyregulować					⊙(2)
Zbiornik i filtr paliwa	Wyczyścić				⊙	
Głowica cylindra	Wyczyścić	Po 300 godzinach (2)				
Przewód paliwowy	Sprawdzić	Co dwa lata (wymienić jeśli trzeba) (2)				

(1) Serwisować częściej w warunkach zapylenia i nadmiernej wilgotności.
(2) Te elementy powinny być serwisowane przez fachowca, chyba że użytkownik posiada właściwe narzędzia i zna się na tym.

NOTICE

● Jeżeli silnik pracuje w wysokich temperaturach bądź pod dużym obciążeniem, zmieniać olej co 10 godzin.
● W warunkach dużego zapylenia czyścić wkład filtra powietrza co 10 godzin. Jeśli trzeba, wkład filtra powietrza powinien być wymieniany co 25 godzin.
● Okres przeglądów powinien odpowiadać najszybciej przypadającemu.
● Jeśli czynności serwisowe zostały opóźnione, wykonać je jak najszybciej zgodnie z tabelą.

WARNING

■ Przed pracami serwisowymi zatrzymać silnik. Silnik powinien być ułożony poziomo. Aby zapobiec przypadkowemu odpaleniu silnika odłączyć fajkę świecy.
■ Nie uruchomiać silnika w pomieszczeniach zamkniętych, gdyż grozi to utratą przytomności i śmiercią. Silnik musi pracować w dobrze wentylowanym miejscu.

8.1 Wymiana oleju silnikowego

Gdy silnik zostaje wyłączony, należy jak najszybciej zlać olej.

1) Odkręcić śruby mocujące osłonę filtra i zdjąć ją.
2) Wyjąć bagnet
3) Zlać zużyty olej.
4) Używać zalecanego oleju, sprawdzać poziom.
5) Zamontować ponownie osłonę filtra powietrza i dokręcić bagnet.

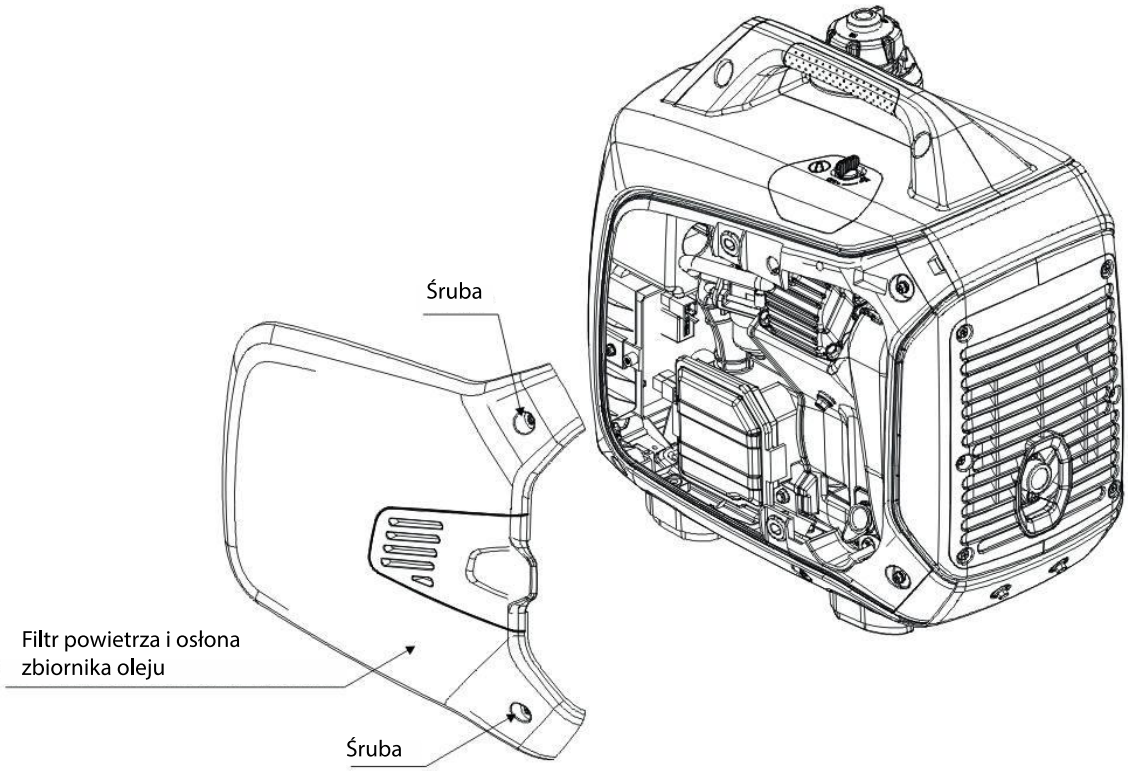

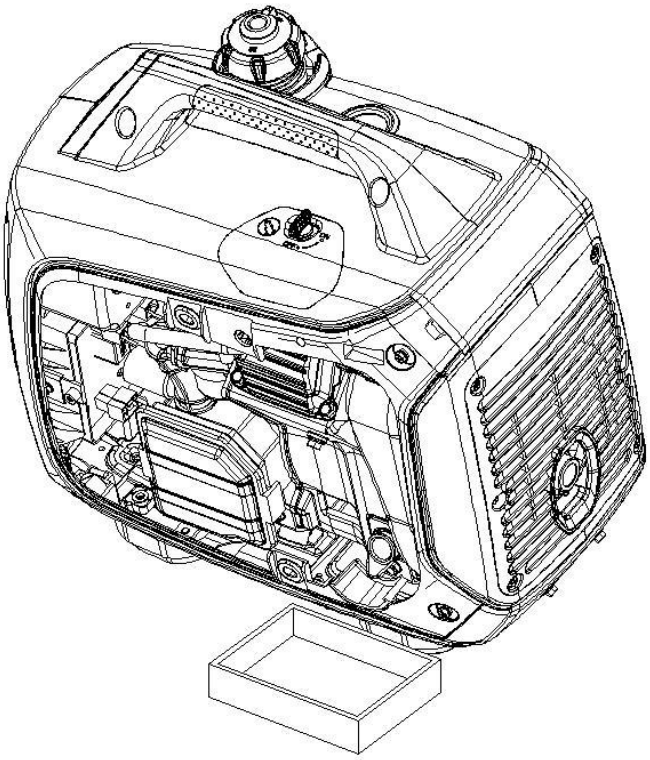

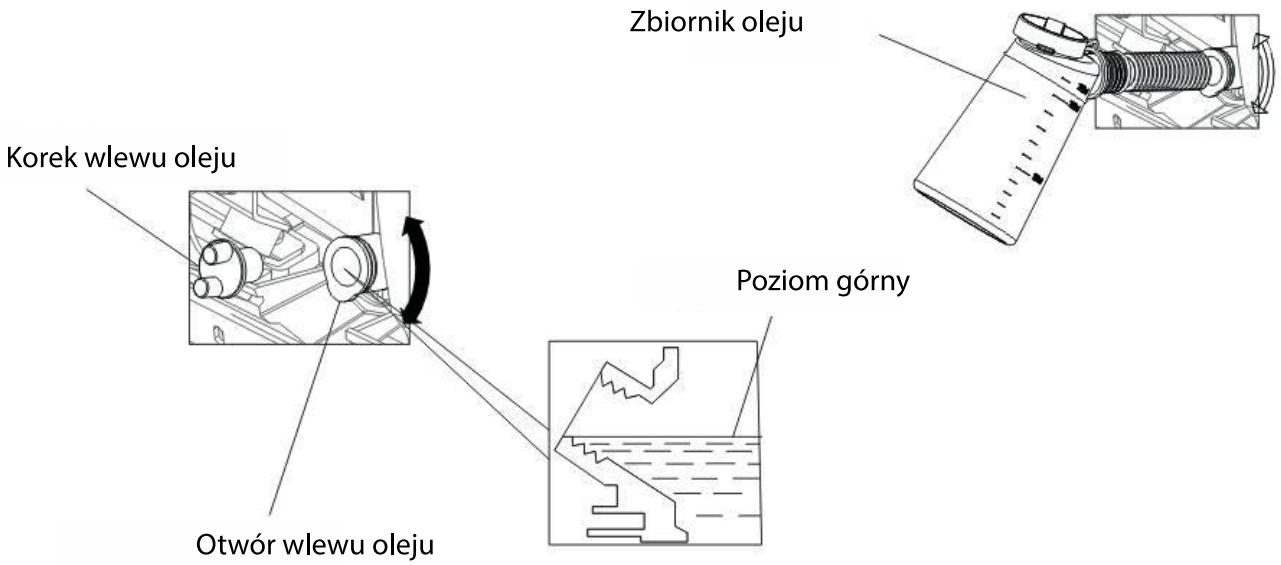

WARNING

Olej zużyty zlać do szczelnego naczynia i przekazać do utylizacji we właściwym punkcie gospodarki odpadami. Nie wylewać do śmietnika ani na grunt.

8.2 Obsługa filtra powietrza

Zanieczyszczony filtr powietrza ogranicza dopływ powietrza do gaźnika. Aby zapobiegać awariom gaźnika, filtry powietrza powinny być regularnie serwisowane. Serwisować częściej jeżeli silnik pracuje w zapylonym otoczeniu.

WARNING

Czyszczenie filtra benzyną bądź palnymi rozpuszczalnikami może spowodować pożar lub eksplozję. Wkład filtra czyścić wodą z mydłem bądź niepalnym rozpuszczalnikiem.

NOTICE

Rozruch generatora bez filtra powietrza jest ściśle zakazany, gdyż prowadzi do przyśpieszonego zużycia silnika.

1) Odkręcić śrubę pokrywy i zdjąć ją.
2) Odblokować zatrzask osłony filtra powietrza i zdjąć ją.
3) Wyjąć wkład i wyczyścić niepalnym bądź trudno zapalnym rozpuszczalnikiem (np. naftą, olejem silnikowym motocykli).
4) Zanurzyć wkład w czystym oleju silnikowym a potem wgnieść tyle oleju ile się da.
5) Zamontować ponownie wkład i osłonę
6) Zamontować osłonę i dokręcić śruby.

8.3 Świeca zapłonowa

Świecę zapłonową wymieniać na identyczną: F5RTC

1) Zdjąć fajkę świecy.
2) Wykręcić świecę kluczem nasadkowym i wyjąć.
3) Obejrzeć czy izolator świecy jest nieuszkodzony. Wymienić chwytacz iskier, jeśli jest uszkodzony.
4) Zmierzyć szerokość szczeliny. Dopasować szerokość szczeliny (elektrodę można podgiąć). Szczelina powinna mieć od 0.70 do 0.80 mm
5) Sprawdzić podkładkę / uszczelkę gwintu.

Zamontować świecę zapłonową, dokręcić kluczem nasadkowym na uszczelce. Założyć fajkę świecy.

Montować świece o właściwej wartości cieplnej.

9. TRANSPORT / PRZECHOWYWANIE 21

- Nie przepełniać zbiornika paliwa. (W szyjce zbiornika nie powinno być paliwa)
- Nie używać generatora na pojeździe transportowym. Generator musi zostać wyjęty z samochodu. Generator może być używany tylko w dobrze wentylowanym otoczeniu.
- Unikać wystawiania na bezpośrednie działanie słońca.
- W przypadku długotrwałego pozostawienia w zamkniętym pojeździe. Wysoka temperatur wewnątrz pojazdu może spowodować odparowanie paliwa i eksplozję.
- Generator nie może być transportowany na długich trasach po wyboistych drogach. Jeśli konieczny jest wjazd na taką drogę, zlać paliwo i olej.
- Przechowywanie przez dłuższy okres:

9.1 Zapewnić czystość i suchość miejsca.

9.2 Zlać paliwo.

WARNING W określonych warunkach benzyna jest wybuchowa i łatwozapalna. W pobliżu benzyny nie wolno składować fajerwerków.

1) Zlać paliwo do odpowiednich pojemników.

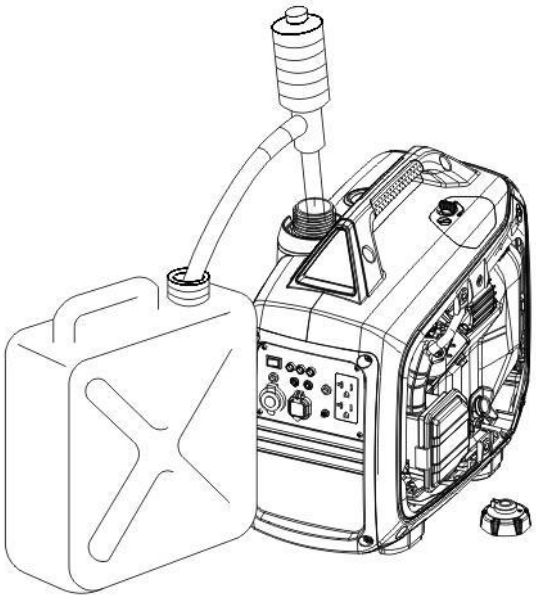

2) Ustawić przełącznik silnika na pozycję "ON", odkręcić śrubę spustu gaźnika i zlać paliwo do

właściwych zbiorników.

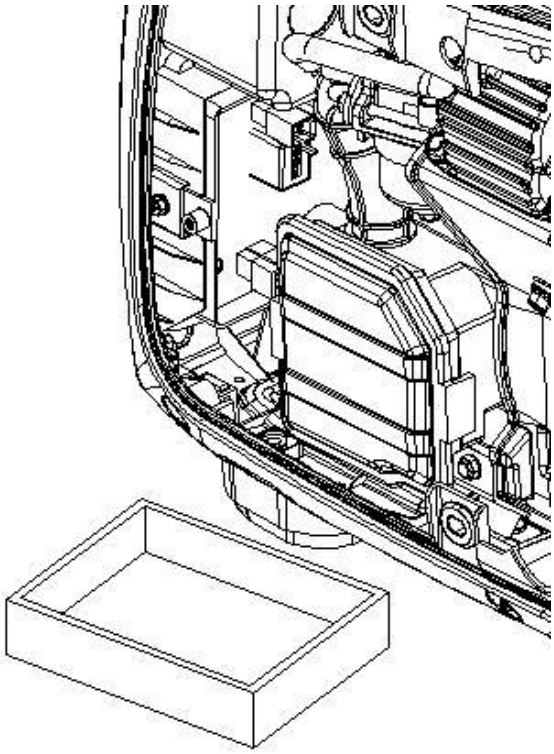

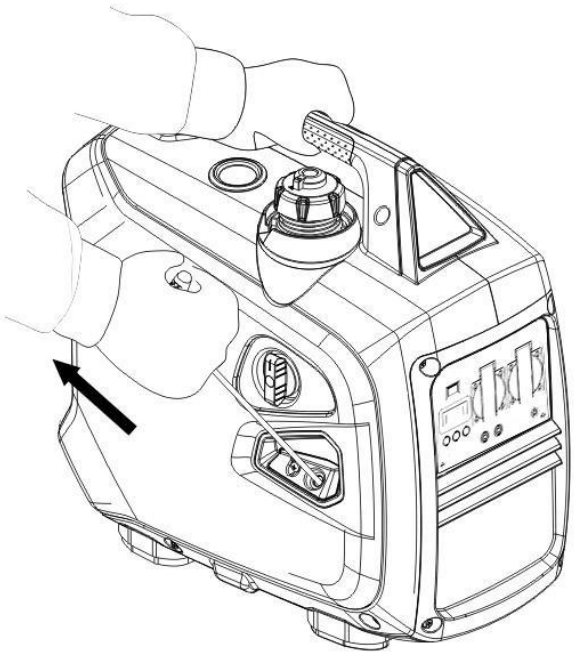

3) Zdjąć fajkę świecy zapłonowej, pociągnąć cięgno startera trzy-cztery razy, zlać benzynę z przewodu paliwowego o gaźnika.
4) Ustawić przełącznik silnika na "O" i dokręcić śrubę spustu gaźnika.
5) Założyć fajkę świecy.

9.3 Wymienić olej silnikowy.

9.4 Wykręcić świecę zapłonową i wlać 10-20 ml oleju do cylindra. Obrócić korbowodem kilkakrotnie aby rozprowadzić olej i zamontować świecę zapłonową.

9.5 Pociągnąć linkę startera do wyczucia oporu. W tym momencie tłok przesuwa się do góry w suwie sprężania a zawory czerpania i wydechu są zamknięte. W takiej pozycji pomaga to w ochronie przed korozją wewnętrzną.

10. ROZWIĄZYWANIE PROBLEMÓW

Silnik nie startuje

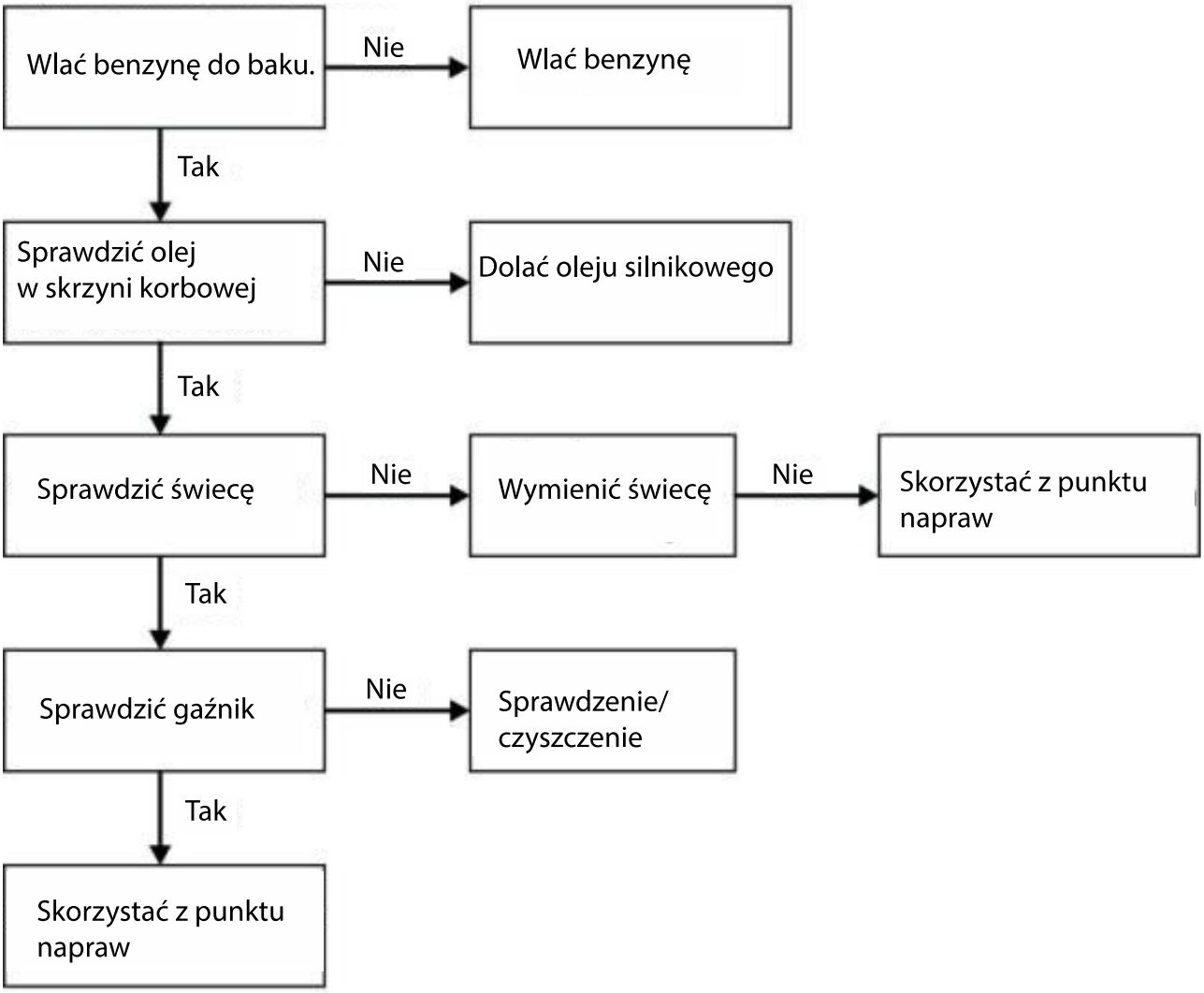

Brak napięcia

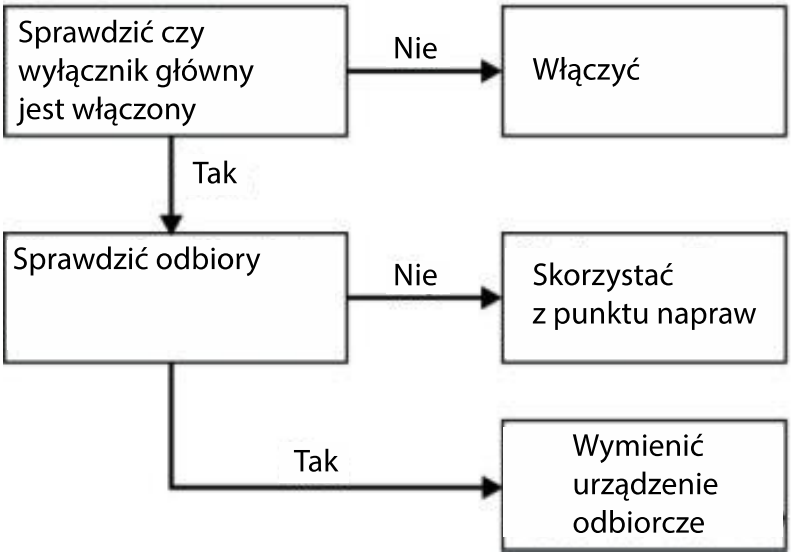

11. SCHEMATY ELEKTRYCZNE

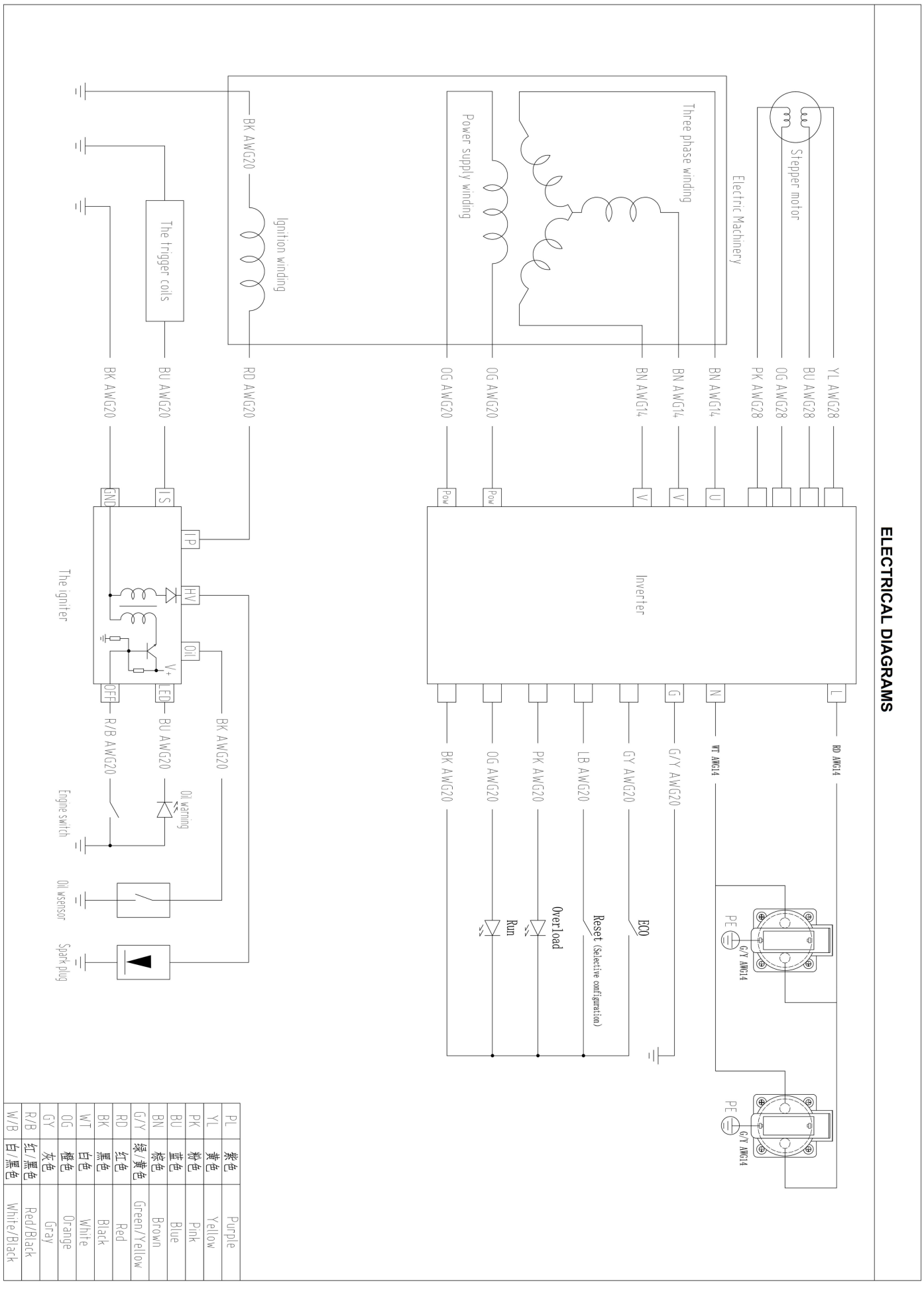

12. SPECYFIKACJA TECHNICZNA

	Model	FG2000i-B
Silnik	Typ silnika	Jednocylindrowy, czterosuwowy, chłodzony powietrzem
	Pojemność	80 cm^3
	System zapłonu	Świeca zapłonowa
	Rozrusznik	Start linką
	Pojemność zbiornika oleju	0,35 L
	Zmierzony poziom ciśnienia fali dźwiękowej LwA:	87.44 dB(A), K =1,13 dB(A)
	Gwarantowany poziom natężenia hałasu	89 dB (A)
Generator	Pojemność zbiornika paliwa (l)	4 l
	Częstotliwość (Hz)	50 Hz
	Faza	Single
	Napięcie znamionowe (V)	230 V
	Moc znamionowa [kW]	(COP)1.8 kW
	Moc maks. (kW)	(Max 2,0 kW)
	Prąd znamionowy (A)	7,8 A
	Klasa wydajności	G1
	Klasa jakości	A
	Temperatura maks.	40℃
	Wysokość maks.	1000 m
	Klasa ochronny	IP23 M
	Wymiary (L*W*H)	48*28,5*46 cm
	Masa netto	18 kg

13. DEKLARACJA ZGODNOŚCI

BUILDER SAS
ZI, 32 RUE ARISTIDE BERGES – 312070 CUGNAUX – FRANCE
Oświadcza, że urządzenie wskazane poniżej:
GENERATOR-FALOWNIK BENZYNOWY
FG2000i-B

Numer seryjny: 20230218390-20230218715

Jest zgodne z zapisami Dyrektywy “maszynowej” 2006/42/EC i prawami narodowymi reprezentującymi ją:
Jest również zgodny z następującymi dyrektywami europejskimi:
Dyrektywa kompatybilności elektromagnetycznej EMC 2014/30/UE
Dyrektywa RoHs (EU)2015/863 zmieniająca 2011/65/EU
Dyrektywa emisji 2016/1628/EU

Hałas - Dyrektywa 2000/14/EC Załącznik VI i Dyrektywa 2005/88/EC
Jest również zgodny z normami europejskimi, normami krajowymi i następującymi przepisami technicznymi:
EN ISO 8528-13:2016;
EN 55012:2007/A1:2009
EN 61000-6-1:2019

Zmierzony poziom ciśnienia fali dźwiękowej LwA: 87.44 dB(A), K = 1.37 dB(A)
Gwarantowany poziom mocy akustycznej: 89 dB(A)

Notified Body : TÜV Rheinland LGA Products GmbH
Tillystraße 2, 90431 Nürnberg, Germany
(NB 0197)

Osoba odpowiedzialna za dokumentację techniczną: Michel Krebs
W Cugnaux, 22/12/2023

Philippe MARIE / PDG

14. GWARANCJA

GWARANCJA

Producent udziela gwarancji na produkt w zakresie wad materiałowych i produkcyjnych na okres 2 lat od daty pierwszego zakupu. Gwarancja obowiązuje, jeżeli produkt jest przeznaczony do użytku domowego. Gwarancja nie obejmuje awarii wynikających z normalnego zużycia i uszkodzeń.

Producent wyraża zgodę na wymianę części sklasyfkowanych jako wadliwe przez wyznaczonego dystrybutora. Producent nie ponosi odpowiedzialności za wymianę maszyny, w całości lub w części, i/lub za szkody wynikowe.

Gwarancja nie obejmuje awarii spowodowanych przez:

- niewystarczający zakres konserwacji.
- montaż, regulację lub nietypowe czynności wykonane na produkcie.
- części podlegające normalnemu zużyciu.

Gwarancja nie obowiązuje:

- w zakresie kosztów wysyłki i pakowania.
- w zakresie wykorzystania narzędzia do celów innych niż te, do których zostało zaprojektowane.
- w zakresie użytkowania i konserwacji maszyny w sposób nie opisany w jej podręczniku obsługi.

Ze względu na naszą politykę ciągłego doskonalenia produktów, zastrzegamy sobie prawo do zmiany lub modyfkacji specyfkacji bez powiadomienia. W związku z tym produkt może różnić się od informacji zawartych w niniejszym dokumencie, ale zmiany zostaną wprowadzone bez uprzedzenia, jeśli zostaną uznane za poprawę w stosunku do poprzedniej cechy

PRZED UŻYCIEM MASZYNY NALEŻY DOKŁADNIE PRZECZYTAĆ PODRĘCZNIK OBSŁUGI.

Przy zamawianiu części zamiennych należy podać numer lub kod części, który znajduje się na liście części zamiennych w niniejszym podręczniku. Należy zachować dowód zakupu – bez niego gwarancja jest nieważna. Pozostajemy do Państwa dyspozycji w zakresie doradztwa dotyczącego użytkowania produktu. Zapraszamy do kontaktu telefonicznego lub za pośrednictwem naszej strony internetowej:

- **+33 (0)9.70.75.30.30**
- **https://services.swap-europe.com/contact**

Należy stworzyć „bilet” za pośrednictwem tej platformy.

- Należy dokonać rejestracji lub utworzyć konto.
- Wskazać odniesienie do narzędzia.
- Wskazać temat zapytania.
- Objaśnić problem.
- Załączyć następujące pliki: faktura lub paragon sprzedaży, zdjęcie tabliczki znamionowej (numer seryjny), zdjęcie potrzebnej części (np. uszkodzone bolce wtykowe transformatora).

15. AWARIA PRODUKTU

CO ZROBIĆ, JEŚLI MOJA MASZYNA ULEGNIE AWARII?

Jeżeli produkt został zakupiony w sklepie:

a) Opróżnić zbiornik paliwa.

b) Upewnić się, że maszyna jest kompletna (akcesoria w zestawie) i wyczyszczona! W przeciwnym razie, podmiot naprawiający odmówi przyjęcia maszyny.

Należy zgłosić się w sklepie z kompletną maszyną wraz z paragonem lub fakturą.

Jeżeli produkt został zakupiony przez stronę internetową:

a) Opróżnić zbiornik paliwa

b) Upewnić się, że maszyna jest kompletna (akcesoria w zestawie) i wyczyszczona! W przeciwnym razie, podmiot naprawiający odmówi przyjęcia maszyny.

c) Utworzyć folder obsługi posprzedażnej SWAP-Europe (bilet) na stronie internetowej: https://services.swap-europe.com. Składając zamówienie na SWAP-Europe, należy dołączyć fakturę oraz zdjęcie tabliczki znamionowej.

d) Przed demontażem maszyny należy skontaktować się ze stacją naprawczą w celu zapewnienia jej dostępności.

Zgłosić się do stacji naprawczej z zapakowaną kompletną maszyną, wraz z fakturą zakupu i arkuszem odbioru stacji, który można pobrać po złożeniu zapytania o serwis posprzedażny na stronie SWAP-Europe

W przypadku maszyn z awariami silników BRIGGS & STRATTON, HONDA i RATO prosimy o zapoznanie się z instrukcją.

Naprawy będą wykonywane przez zatwierdzonych producentów
silników tych producentów, patrz ich strony internetowe:

- http://www.briggsandstratton.com/eu/fr
- http://www.honda-engines-eu.com/fr/service-network-page;jsessionid=5EE8456CF39CD572AA2AEEDFD290CDAE
- https://www.rato-europe.com/it/service-network

Należy zachować oryginalne opakowanie, aby umożliwić zwrot towaru po sprzedaży lub zapakować urządzenie w podobny karton o tych samych wymiarach.

W przypadku jakichkolwiek pytań dotyczących naszego serwisu posprzedażowego, mogą Państwo złożyć zapytanie na naszej stronie internetowej https://services.swap-europe.com

Nasza gorąca linia jest do Państwa dyspozycji pod numerem +33 (9) 70 75 30 30.

swap

16. WYŁĄCZENIA GWARANCJI

GWARANCJA NIE OBEJMUJE:

- Uruchomienia i ustawień produktu.
- Uszkodzeń wynikających z normalnego zużycia produktu.
- Uszkodzeń wynikających z niewłaściwego użytkowania produktu.
- Uszkodzeń powstałych w wyniku montażu lub uruchomienia niezgodnego z treścią podręcznika.
- Awarii związanych z karburacją dłuższą niż 90 dni i zanieczyszczenia gaźnika.
- Czynności związanych z konserwacją okresową i standardową.
- Czynności związanych z modyfkacją i demontażem, które unieważniają gwarancję.
- Produktów, których oryginalne oznaczenie uwierzytelniające (marka, numer seryjny) zostało zniszczone, zmienione lub usunięte.
- Wymiany materiałów eksploatacyjnych.
- Użycia nieoryginalnych części.
- Uszkodzenia części na skutek uderzenia lub rozprysków.
- Awarii akcesoriów.
- Wad i ich skutków związanych z jakąkolwiek przyczyną zewnętrzną.
- Utraty elementów i ubytku spowodowanego niewystarczającym dokręceniem elementów.
- Elementów tnących i wszelkich uszkodzeń powstałych na skutek poluzowania się części.
- Przeciążenia lub przegrzania.
- Słabej jakości zasilania: wadliwe napięcie, błąd napięcia itp.
- Uszkodzeń wynikających z braku możliwości korzystania z produktu w czasie wymaganym do przeprowadzenia naprawy oraz, bardziej ogólnie, kosztów unieruchomienia produktu.
- Kosztów zewnętrznej niezależnej opinii opartej na wycenie stacji naprawczej SWAP-Europe
- Użytkowania produktu z wadą lub pęknięciem, które nie zostało natychmiast zgłoszone i/lub naprawione przez SWAP-Europe.
- Spadku jakości spowodowanego transportem i składowaniem*.
- Uruchamiaczy po ponad 90 dniach.
- Oleju, benzyny, smaru.
- Uszkodzeń wynikających z użycia niewłaściwych paliw lub smarów.

* Zgodnie z przepisami transportowymi, szkody powstałe na skutek transportu należy zgłaszać przewoźnikom najpóźniej w terminie 48 godzin od ich stwierdzenia listem poleconym za potwierdzeniem odbioru.

Ten dokument stanowi dodatek do instrukcji, lista nie jest wyczerpująca.

Uwaga: wszystkie zamówienia należy sprawdzać w obecności doręczyciela. W przypadku jego odmowy należy po prostu nie przyjąć dostawy i powiadomić o tym fakcie.

Przypomnienie: Rezerwacje nie wykluczają powiadomienia listem poleconym z potwierdzeniem odbioru w ciągu 72 godzin.

Informacja:

Urządzenia termiczne należy poddawać konserwacji zimowej każdego sezonu (usługa dostępna na stronie internetowej SWAP-Europe). Akumulatory należy ładować przed rozpoczęciem składowania.

BUILDER SAS
32, rue Aristide Bergès - ZI 31270 Cugnaux - France
Wyprodukowane w ChRL 2023